coflex home

JUEGO DE ACCESORIOS PARA BAÑO

Diseño Minimalista

GA-020

Base de Metal Cromado

Máxima Durabilidad — Resistentes al desgaste y a la corrosión

Barra y Aro de Aluminio

Máxima Durabilidad — Resistentes al desgaste y a la corrosión

Sistema de Sujeción Metálica

Firme Instalación — Garantizada una fime instalación

Herrajes Simples; Fácil Instalación

Diseño Minimalista

coflexhome.com

GARANTÍA 3 AÑOS

JUEGO DE ACCESORIOS PARA BAÑO Diseño Minimalista

coflex home

Dimensiones y Partes

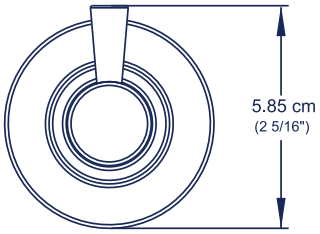

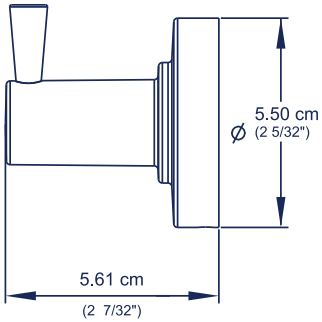

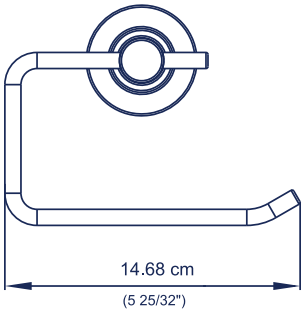

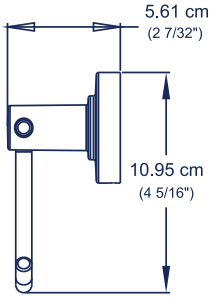

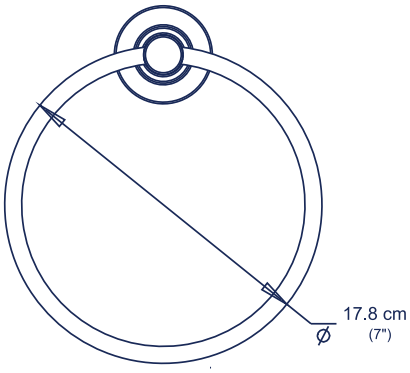

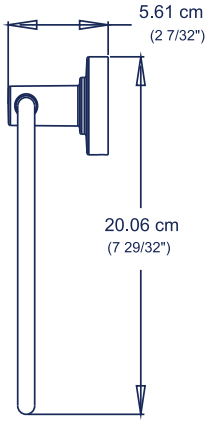

FTC-737 Rev. A

coflex
COFLEX, S.A. DE C.V.
Av. Hidalgo Pte. 602 Col. Monterrey Centro
C.P. 64000 Monterrey, Nuevo León, México
servicioaclientes@coflex.com.mx
Hecho en China