coflex®

Paquete para Instalación de Estufa / Secadora

Vinilo

JAS-B150 / JAS-B250

☑ Incluye todo lo necesario para instalar estufas / secadoras

JAS-B150
1 Conector flexible p/gas 3/8" X 3/8" X 150 cm Mod. VG-B150
1 Niple campana 3/8" X 3/8"
1 Codo terminal 3/8" X 3/8"
1 Llave de control de gas 3/8" X 1/2" Mod. IP-206
1 Cinta selladora

JAS-B250
1 Conector flexible p/gas 3/8" X 3/8" X 150 cm Mod. VG-B250
1 Niple campana 3/8" X 3/8"
1 Codo terminal 3/8" X 3/8"
1 Llave de control de gas 3/8" X 1/2" Mod. IP-206
1 Cinta selladora

coflex.com.mx

GARANTÍA 10 AÑOS

Paquete para Instalación de Estufa / Secadora

coflex

Materiales de Fabricación

☑ Conector Flexible	Manguera Nitrilo / Trenzado en Vinilo Reforzado
☑ Válvula Angular	Latón
☑ Codo Estufa	Latón
☑ Niple Campana	Latón
☑ Cinta Selladora	PTFE

Características

☑ Conector Flexible	3/8" FLARE X 3/8" FLARE
☑ Válvula Angular	3/8" FLARE X 1/2" N.P.T.
☑ Codo Estufa	3/8" FLARE X 3/8" N.P.T.
☑ Niple Campana	3/8" FLARE X 3/8" N.P.T.
☑ Cinta Selladora	13 mm X 6.6 m

Diagrama de Instalación

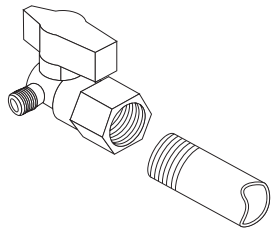

Conexión de Llave de Control

1. Recuerde cerrar el suministro de Gas.
2. Asegúrese de que la rosca de la tubería no esté dañada; limpie muy bien la rosca.
3. Aplique cinta selladora a la rosca de la tubería.
4. Conecte la Llave de Control de Gas a la tubería apretando con la mano y posteriormente ajuste con la herramienta adecuada.
5. Verifique con agua jabonosa que no existan fugas; no use fuego.
6. En caso de fuga siga apretando suavemente, hasta que ésta desaparezca.
7. Apretar en exceso puede dañar la tubería o la Llave de Control.

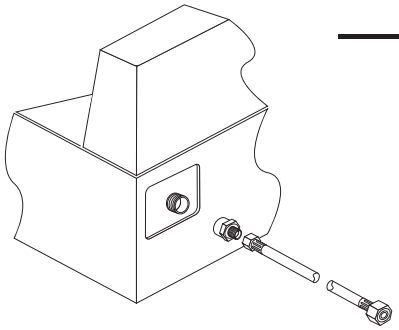

Conexión a Estufa

El paquete de instalación, contiene todo lo necesario para la instalación de la mayoría de las Estufas. Elija la conexión que más se ajuste a sus necesidades de instalación.

1. Aplique cinta selladora a las roscas externas de las conexiones. No aplicar cinta selladora en roscas flare.
2. Instale un extremo del Conector Flexible en la Llave de Control, y el otro extremo en la conexión de la Estufa, apriete con la mano y posteriormente ajuste con la herramienta adecuada.
3. Verifique con agua jabonosa que no existan fugas; no use fuego.
4. En caso de fuga siga apretando suavemente hasta que ésta desaparezca.
5. Apretar en exceso puede dañar la tubería o la Llave de Control.

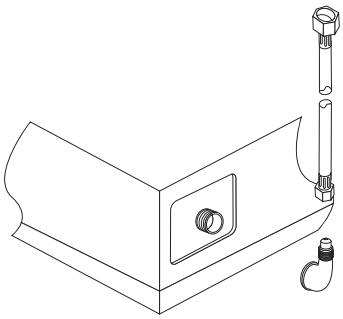

Conexión a Secadora

El paquete de instalación contiene todo lo necesario para la instalación de la mayoría de las Secadoras. Elija la conexión que más se ajuste a sus necesidades de instalación.

1. Aplique cinta selladora a la rosca externa de las conexiones. No aplique cinta selladora en roscas flare.
2. Utilice el codo terminal para evitar que se doble el Conector Flexible al recargar la secadora hacia la pared.
3. Instale un extremo del Conector Flexible en la Llave de Control, y el otro extremo en la conexión de la Secadora, apriete con la mano y posteriormente ajuste con la herramienta adecuada.
4. Verifique con agua jabonosa que no existan fugas; no use fuego.
5. En caso de fuga siga apretando suavemente hasta que ésta desaparezca.
6. Apretar en exceso puede dañar las conexiones.

coflex

Se recomienda aplicar la cinta selladora en el sentido de las manecillas del reloj. Después de revisar fugas, se recomienda limpiar los excedentes de agua jabonosa.

COFLEX, S.A. DE C.V.
Av. Hidalgo Pte. 602 Col. Monterrey Centro
C.P. 64000 Monterrey, Nuevo León, México
servicioaclientes@coflex.com.mx
Hecho en méxico